TQ 711A

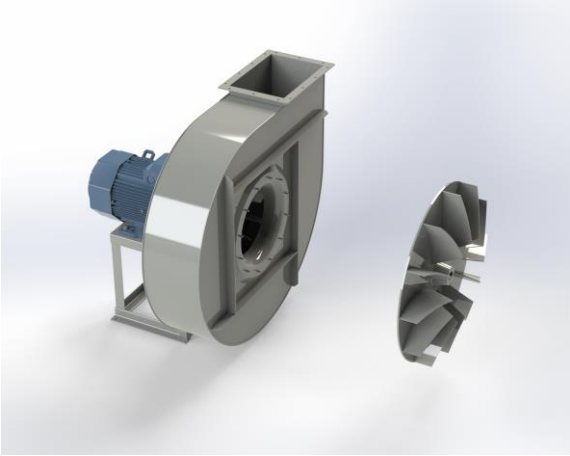

Centrifugaal ventilator model TQ Es.4.
Enkelaanzuigende ventilator, direct aangedreven door een IEC-normmotor in de bouwvorm B3 welke is gemonteerd op een motorfundatie. De waaier is overhangend gemonteerd op de as van de motor en uitgevoerd met rechte schoepen. De robuust industriële ventilator is volledig vervaardigd uit staal en gecoat in de kleur agaatgrijs RAL 7037. De ventilator is geschikt voor het aanzuigen van zeer stoffige lucht met verschillende soorten zwevende materialen.

Algemene gegevens:

Aandrijving	direct	
Motorpositie	horizontaal	
Materiaal huis/fundatie	Staal	
Materiaal waaier/naaf	Staal	
Motorcoating/protectie	RAL 7037	
Bedrijfstempertuur (max.)	15 (80)	°C
Medium dichtheid (op 0 m hoogte)	1,226	kg/m3
Toerental waaier	1460	rpm
Gewicht	225	kg
Geluiddrukniveau ±3	76	dB(A)

(op 1,5 m naast de ventilator met aangesloten zuig- en perszijde, onder vrije veld kondities)

Elektromotor:

	132M	IEC
Vermogen	7,5	kW
Toerental	1.460	rpm
Spanning	3x400V50Hz	V/Hz
Stroomsterkte	14,2	A
Beschermingsklasse	55	IP
Bouwvorm	B3T	
Efficiëntieklasse	IE3	

Grafiek TQ 711A @ 1460rpm @ 15°C @ 0m

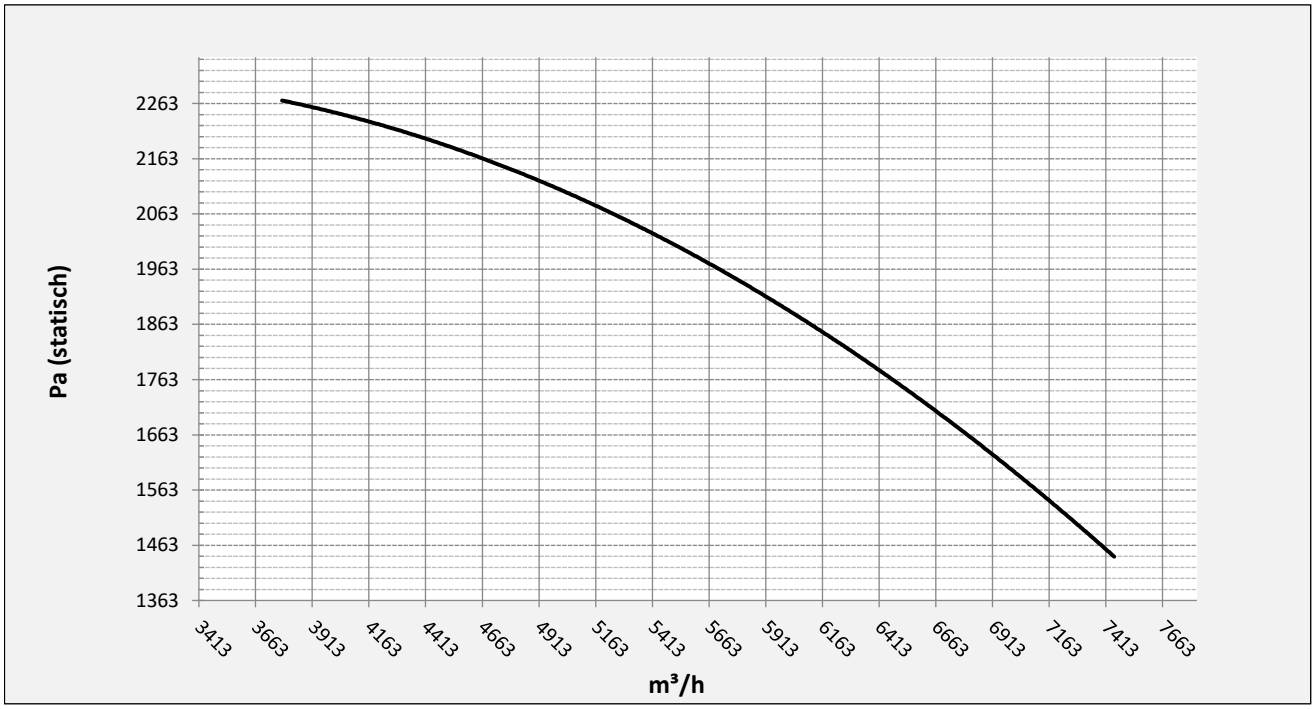

Mogelijke uitblaasposities:

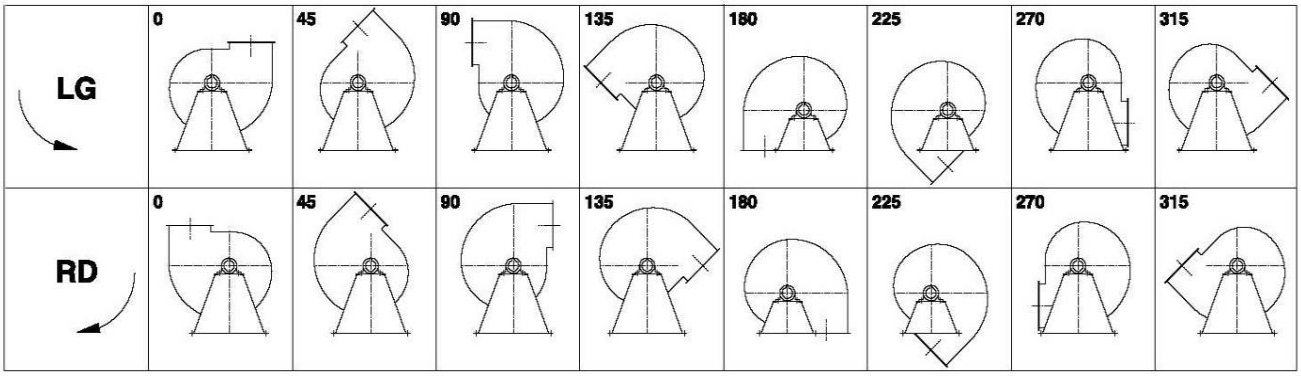

* (Pos 180 en 225 tegen meerprijs)

Mogelijke toebehoren:

Montage profielen tbv gewichtsverdeling	**STF057501**
Tegen flens zuig-/perszijde	**zz Ø355 / pz 355x250**
Flexibel zuig-/perszijde max. 80°C	**zz Ø400 / pz Ø450**
Set trillingdempers	**4x 40X30/B/40° ShA**
Inspectieopening	
Condenswater afvoer	
Asafdichting (asbest vrij)	
Koelwaaier (medium max. 150°C)	**(incl. coating RAL9006)**
Flexibel zuig-/perszijde max. 150°C	**zz Ø400 / pz Ø450**
ATEX uitvoering	**Zone 1 / 2 / 21 / 22**
ATEX motor	**Ex nA / Exe / Ex de**
Buitencoating ventilator	**RAL 5010 / RAL ….**
RVS uitvoering	**304 / 316 / …**
Geluiddempende omkasting	

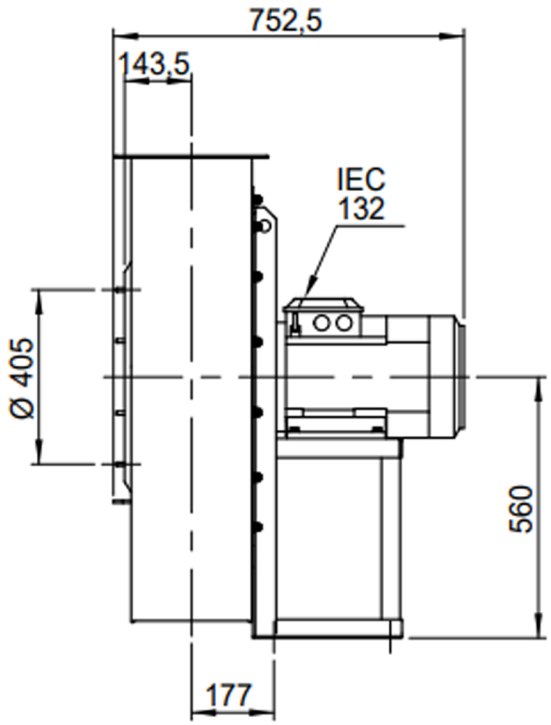

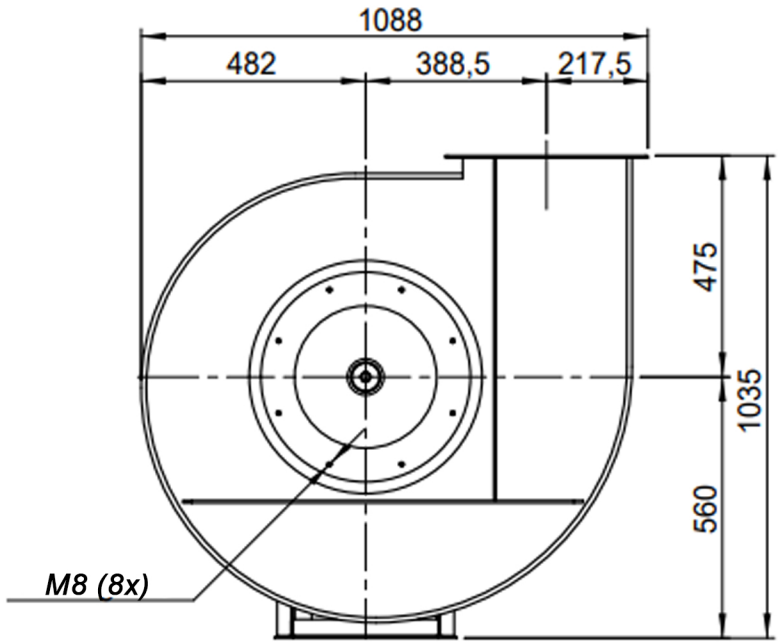

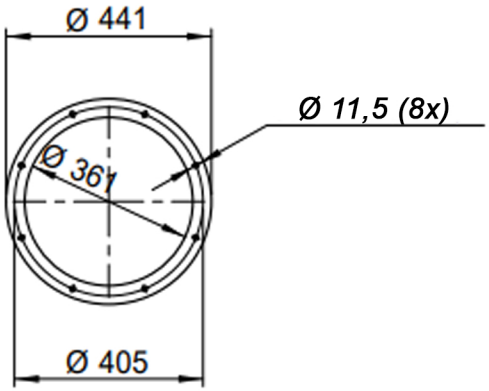

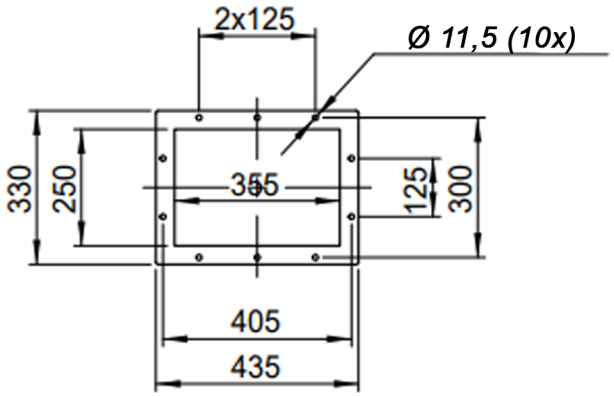

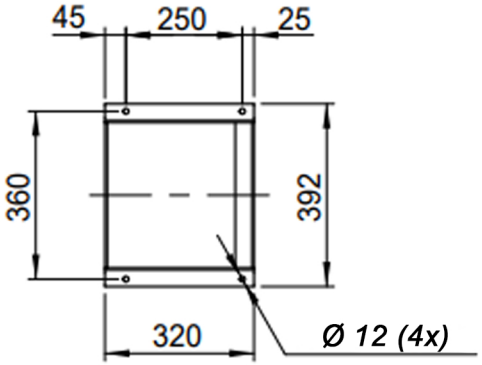

DESCRIPTION-BESCHRIJVING	SCHAAL	GEMAAKT - PREPARED	FORMAAT
TQ711/A - RD0	1:16	Overmeer E.	A4
	DATUM 08/12/2023		
Slingerland ventilatoren	N.TEKENING - N.DRAWING V1TQ711/A		REV. 00

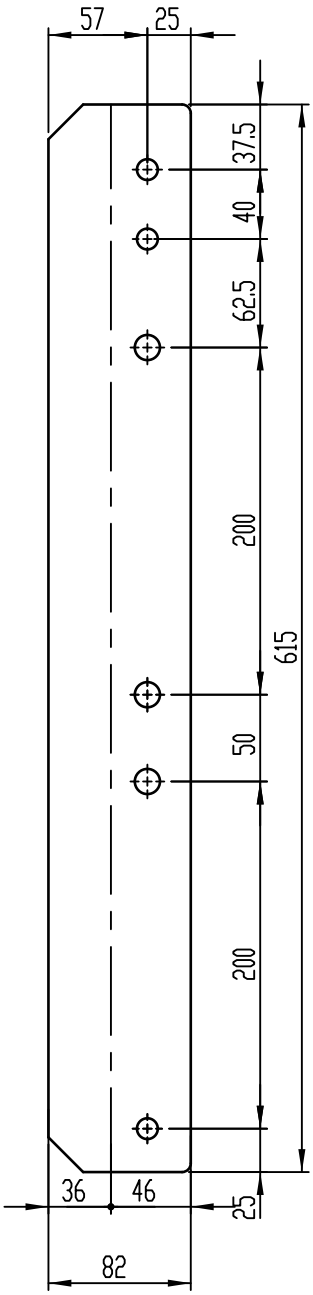

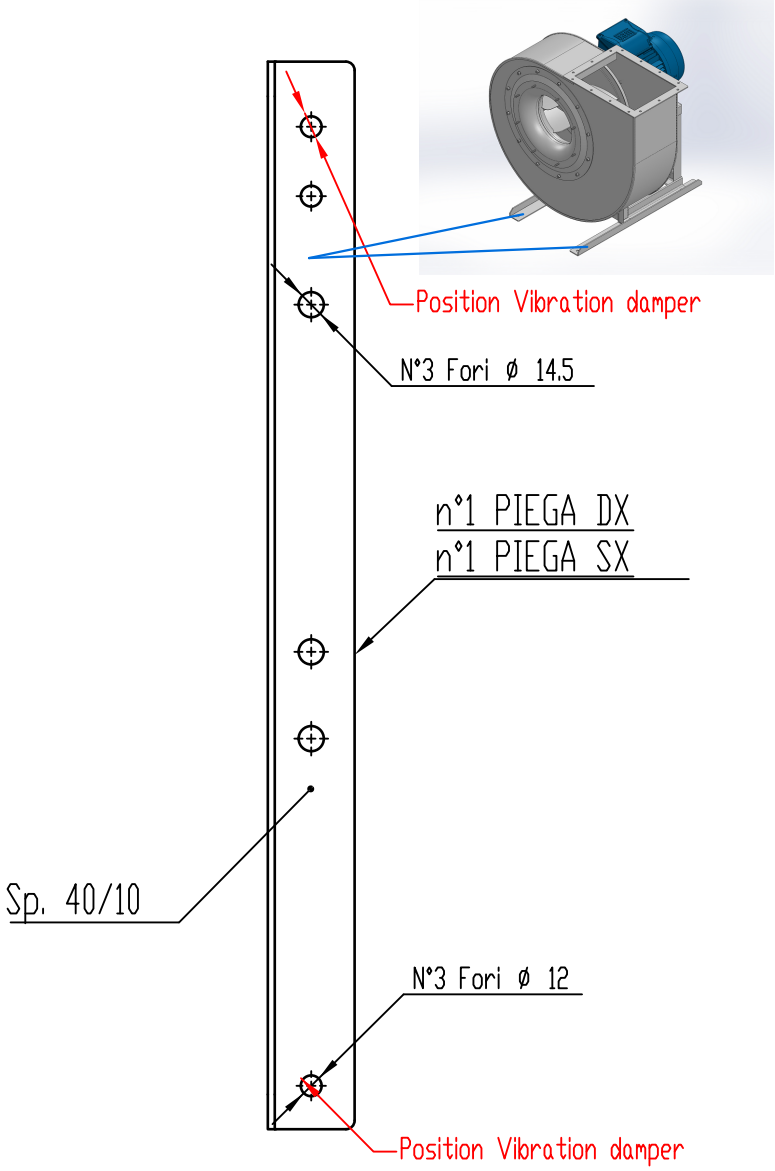

COMM.

N°

REV	DATA - DATE	DESCRIZIONE - DESCRIPTION	DISEGNATO PREPARED	CONTROLLATO CHECKED
01	04/12/2019	Adattamento alle sedie nuove	Galiotto M.	De Santi G.
00	23/11/2015	PRIMA EMISSIONE	Galiotto M.	De Santi G.

DESCRIZIONE - DESCRIPTION	MATERIALE - MATERIAL	NR.FILE	PESO - WEIGHT
	Fe 360	EUR00067997	Kg 1.53

DESCRIZIONE - DESCRIPTION

Staffe per Puffer L=615

IEC 100-112-132

Slingerland ventilatoren

SCALA	DISEGNATO - PREPARED	FORMATO
1:4	Galiotto M.	A4
DATA 04/12/2019		

SOSTITUISCE IL - REPLACED THE N°

SOSTITUITO DAL - REPLACES BY N°

N.DISEGNO - N.DRAWING	REV.
STF057501	01