EUK 631A

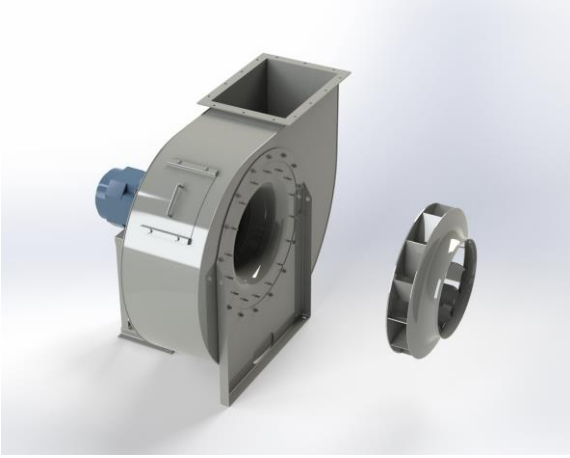

Centrifugaal ventilator model EUK, Es.4.
Enkelaanzuigende ventilator, direct aangedreven door een IEC-normmotor in de bouwvorm B3 welke is gemonteerd op een motorfundatie. De waaier is overhangend gemonteerd op de as van de motor en uitgevoerd met achterwaartsgebogen schoepen. De schoepen zijn gelast tussen de achterplaat en de gestroomlijnde voorplaat. De robuust industriële ventilator is volledig vervaardigd uit staal en gecoat in de kleur agaatgrijs RAL 7037. De ventilator is geschikt voor het verplaatsen van zeer stoffige lucht die verschillende soorten materialen kan bevatten.

Algemene gegevens:

Aandrijving	direct	
Motorpositie	horizontaal	
Materiaal huis/fundatie	Staal	
Materiaal waaier/naaf	Staal	
Motorcoating/protectie	RAL 7037	
Bedrijfstempertuur (max.)	15 (80)	°C
Medium dichtheid (op 0 m hoogte)	1,226	kg/m3
Toerental waaier	2960	rpm
Gewicht	483	kg
Geluiddrukniveau ±3	90	dB(A)

(op 1,5 m naast de ventilator met aangesloten zuig- en perszijde, onder vrije veld kondities)

Elektromotor:

	200L	IEC
Vermogen	37	kW
Toerental	2.960	rpm
Spanning	3x400V50Hz	V/Hz
Stroomsterkte	67,8	A
Beschermingsklasse	55	IP
Bouwvorm	B3T	
Efficiëntieklasse	IE3	

Grafiek EUK 631A @ 2960rpm @ 15°C @ 0m

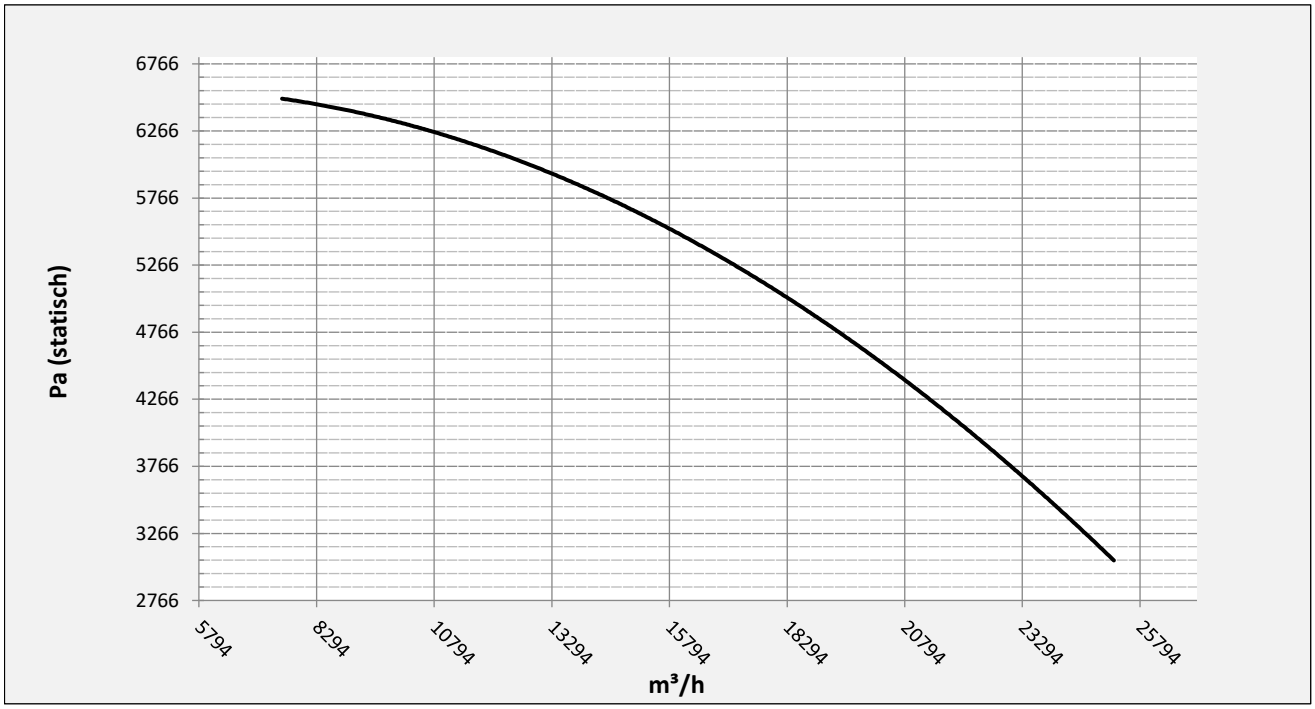

Mogelijke uitblaasposities:

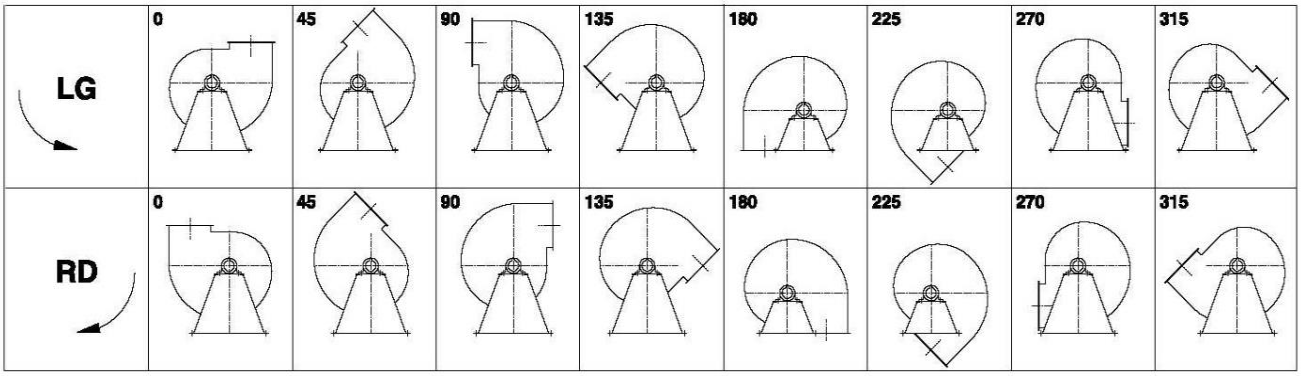

* (Pos 180 en 225 tegen meerprijs)

Mogelijke toebehoren:

Montage profielen tbv gewichtsverdeling	**0**
Tegen flens zuig-/perszijde	**zz Ø500 / pz 500x355**
Flexibel zuig-/perszijde max. 80°C	**zz Ø560 / pz Ø630**
Set trillingdempers	**6x 50x40/B/70° ShA**
Inspectieopening	
Condenswater afvoer	
Asafdichting (asbest vrij)	
Koelwaaier (medium max. 150°C)	**(incl. coating RAL9006)**
Flexibel zuig-/perszijde max. 150°C	**zz Ø560 / pz Ø630**
ATEX uitvoering	**Zone 1 / 2 / 21 / 22**
ATEX motor	**Ex nA / Exe / Ex de**
Buitencoating ventilator	**RAL 5010 / RAL ….**
RVS uitvoering	**304 / 316 / …**
Geluiddempende omkasting	

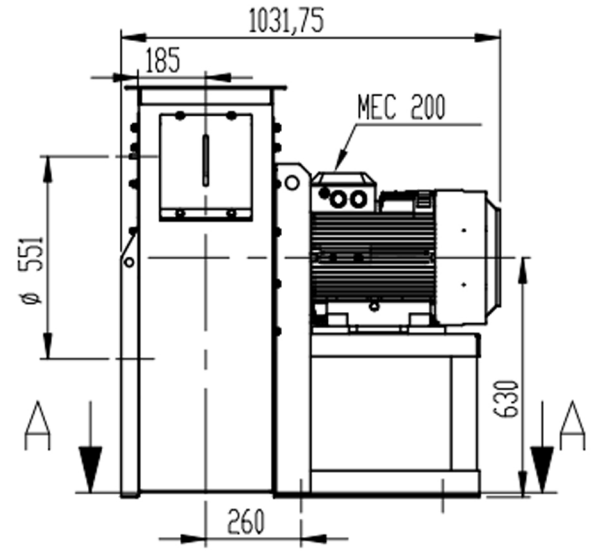

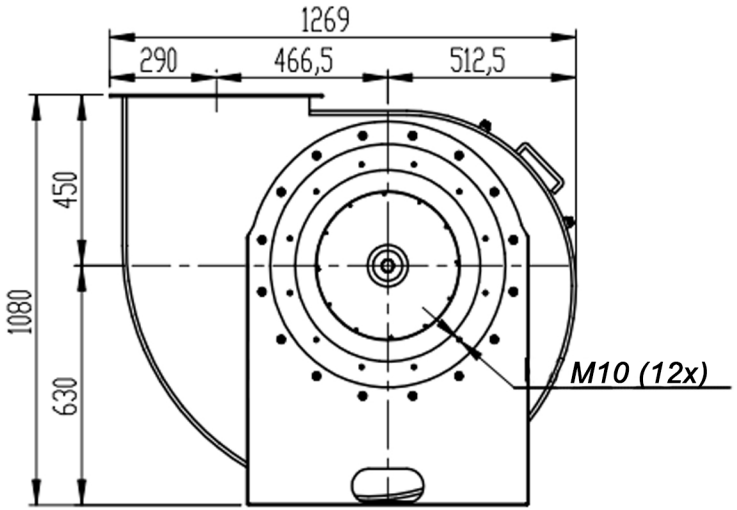

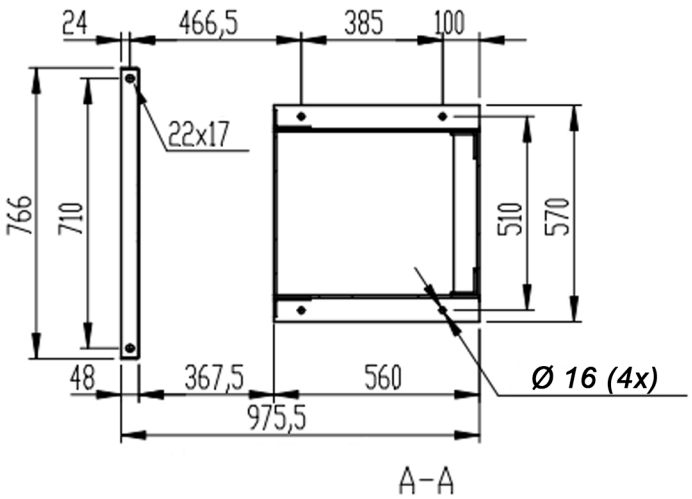

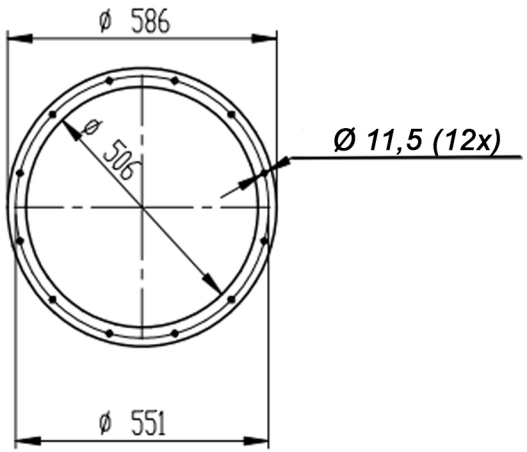

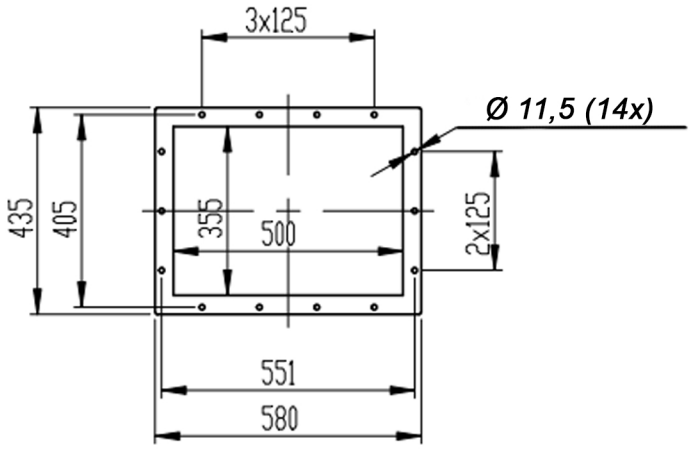

DESCRIPTION-BESCHRIJVING	SCHAAL	GEMAAKT - PREPARED	FORMAAT
EUK631/A - RD0	1:20	Overmeer E.	A4
	DATUM 26/10/2023		
Slingerland ventilatoren	N.TEKENING - N.DRAWING V1EUK 631/A		REV. 00