EU 1002

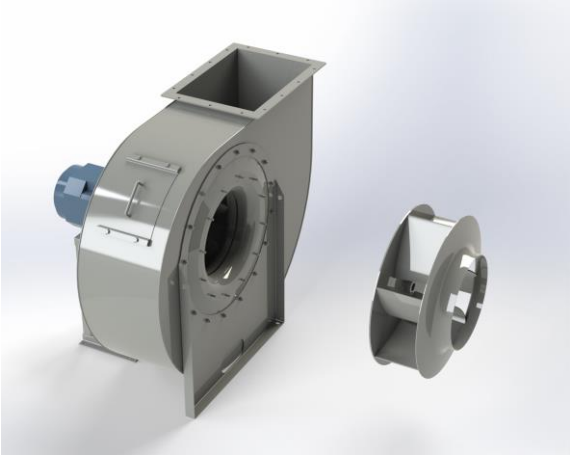

Centrifugaal ventilator model EU, Es.4.
Enkelaanzuigende ventilator, direct aangedreven door een IEC-normmotor in de bouwvorm B3 welke is gemonteerd op een motorfundatie. De waaier is overhangend gemonteerd op de as van de motor en uitgevoerd met achterwaartsgebogen schoepen. De schoepen zijn gelast tussen de achterplaat en de gestroomlijnde voorplaat. De robuust industriële ventilator is volledig vervaardigd uit staal en gecoat in de kleur agaatgrijs RAL 7037.. De ventilator is geschikt voor het verplaatsen van schone of licht stoffige lucht.

Algemene gegevens:

Aandrijving	**direct**	
Motorpositie	**horizontaal**	
Materiaal huis/fundatie	**Staal**	
Materiaal waaier/naaf	**Staal**	
Motorcoating/protectie	**RAL 7037**	
Bedrijfstempertuur (max.)	**15 (80)**	**°C**
Medium dichtheid (op 0 m hoogte)	**1,226**	**kg/m3**
Toerental waaier	**1480**	**rpm**
Gewicht	**961**	**kg**
Geluiddrukniveau ±3	**86**	**dB(A)**

(op 1,5 m naast de ventilator met aangesloten zuig- en perszijde, onder vrije veld kondities)

Elektromotor:

	225S	**IEC**
Vermogen	**37**	**kW**
Toerental	**1.480**	**rpm**
Spanning	**3x400V50Hz**	**V/Hz**
Stroomsterkte	**66,8**	**A**
Beschermingsklasse	**55**	**IP**
Bouwvorm	**B3T**	
Efficiëntieklasse	**IE3**	

Grafiek EU 1002 @ 1480rpm @ 15°C @ 0m

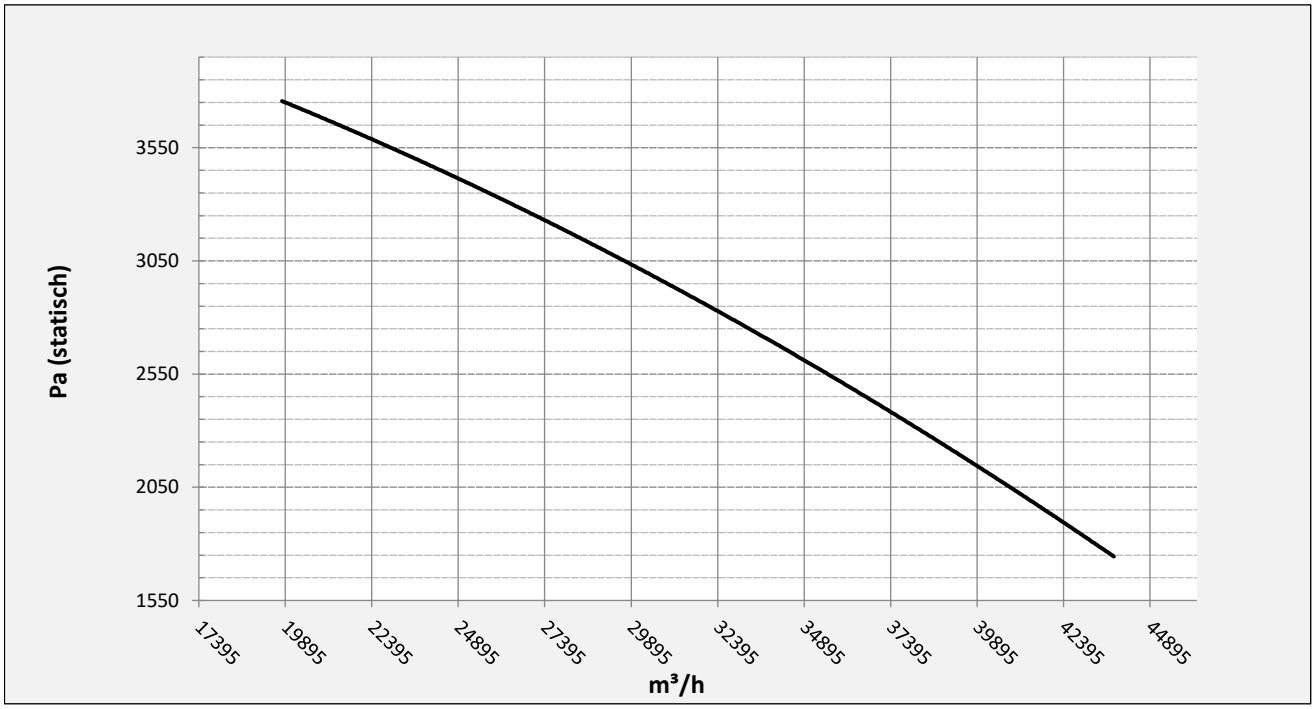

Mogelijke uitblaasposities:

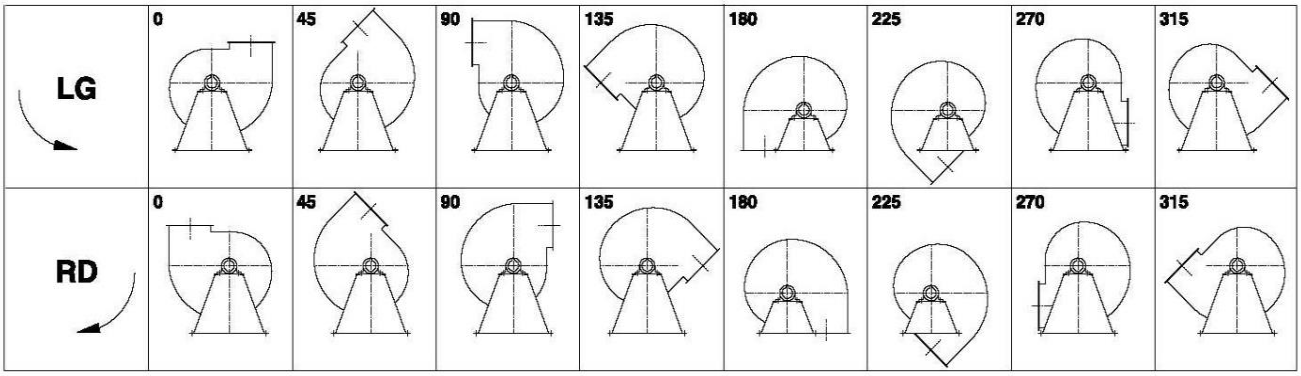

* (Pos 180 en 225 tegen meerprijs)

Mogelijke toebehoren:

Montage profielen tbv gewichtsverdeling	**--**
Tegen flens zuig-/perszijde	**zz Ø710 / pz 800x560**
Flexibel zuig-/perszijde max. 80°C	**zz Ø800 / pz Ø1000**
Set trillingdempers	**6x 70x45/B/40° ShA**
Inspectieopening	
Condenswater afvoer	
Asafdichting (asbest vrij)	
Koelwaaier (medium max. 150°C)	**(incl. coating RAL9006)**
Flexibel zuig-/perszijde max. 150°C	**zz Ø800 / pz Ø1000**
ATEX uitvoering	**Zone 1 / 2 / 21 / 22**
ATEX motor	**Ex nA / Exe / Ex de**
Buitencoating ventilator	**RAL 5010 / RAL ….**
RVS uitvoering	**304 / 316 / …**
Geluiddempende omkasting	

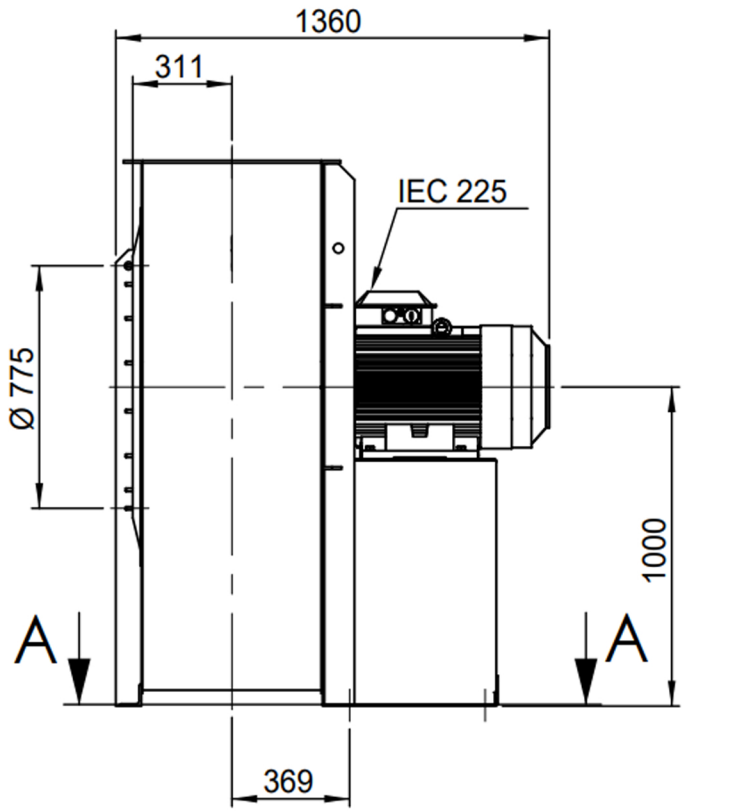

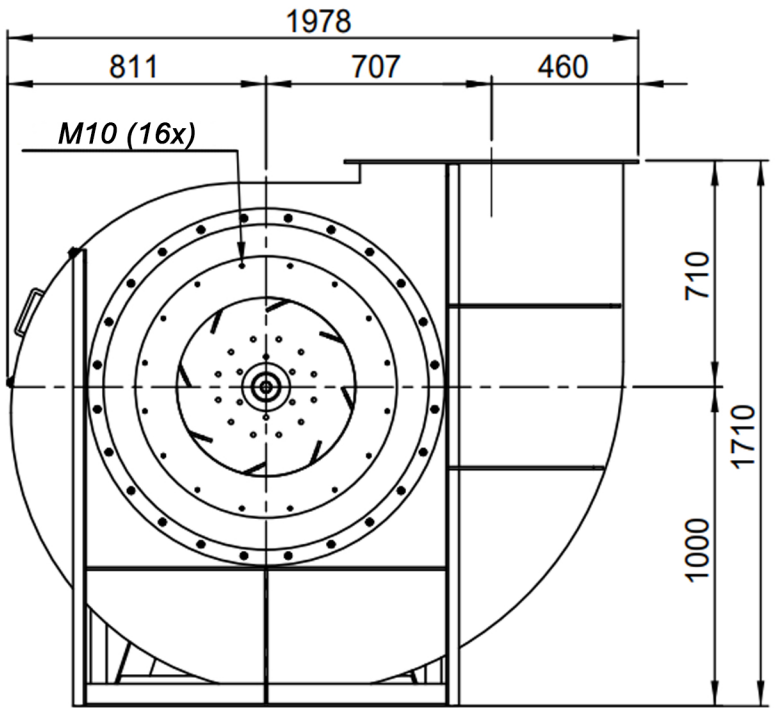

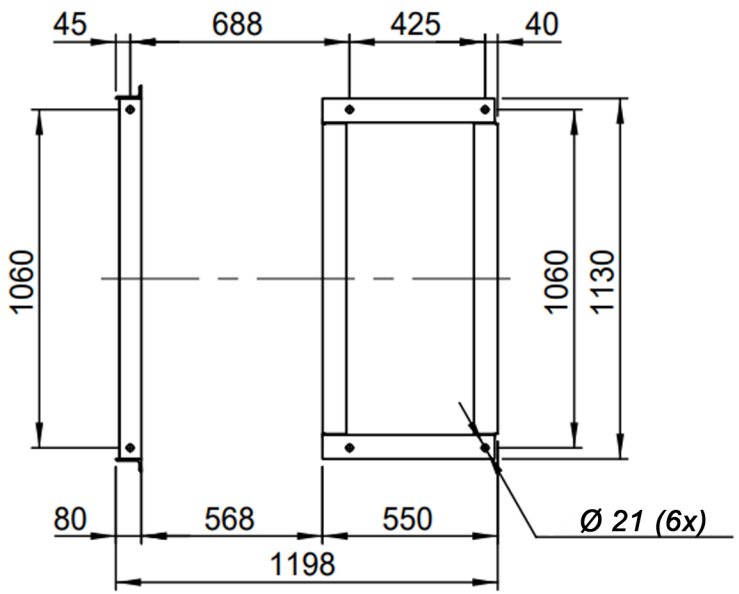

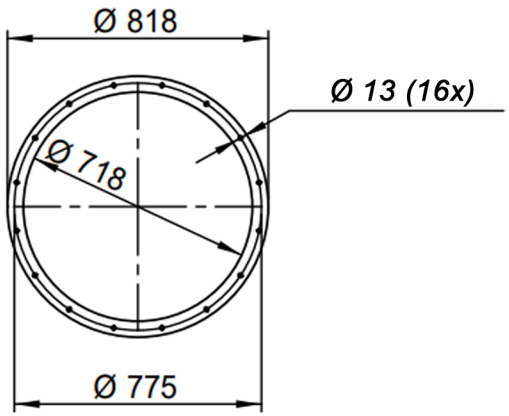

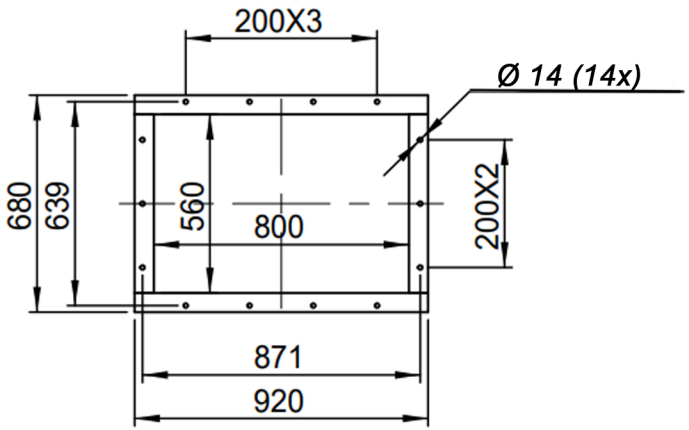

DESCRIPTION-BESCHRIJVING	SCHAAL	GEMAAKT - PREPARED	FORMAAT
EU1002 - RD0	1:24	Overmeer E.	A4
	DATUM 19/10/2023		
Slingerland ventilatoren	N.TEKENING - N.DRAWING V1EU 1002		REV. 00