BPR 501D

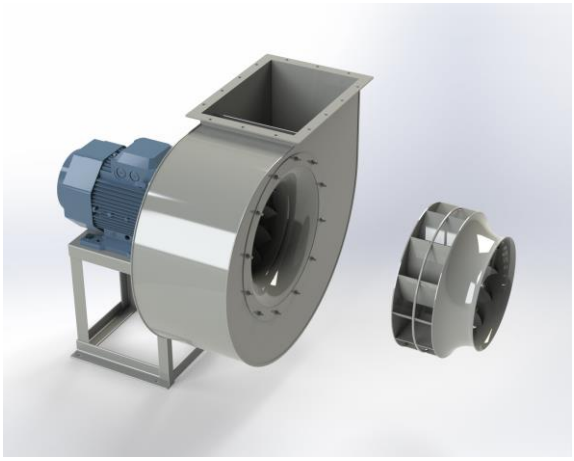

Centrifugaal ventilator model BPR, Es.4.
Enkelaanzuigende ventilator, direct aangedreven door een IEC-normmotor in de bouwvorm B3 welke is gemonteerd op een motorfundatie. De waaier is overhangend gemonteerd op de as van de motor en uitgevoerd met achterwaartsgebogen schoepen. De schoepen zijn gelast tussen de achterplaat en de gestroomlijnde voorplaat. De robuust industriële ventilator is volledig vervaardigd uit staal en gecoat in de kleur agaatgrijs RAL 7037. De ventilator is geschikt voor het verplaatsen van schone of licht stoffige lucht.

Algemene gegevens:

Aandrijving	**direct**	
Motorpositie	**horizontaal**	
Materiaal huis/fundatie	**Staal**	
Materiaal waaier/naaf	**Staal**	
Motorcoating/protectie	**RAL 7037**	
Bedrijfstempertuur (max.)	**15 (80)**	**°C**
Medium dichtheid (op 0 m hoogte)	**1,226**	**kg/m3**
Toerental waaier	**1435**	**rpm**
Gewicht	**136**	**kg**
Geluiddrukniveau ±3	**72**	**dB(A)**
(op 1,5 m naast de ventilator met aangesloten zuig- en perszijde, onder vrije veld kondities)		

Elektromotor:

	100L	**IEC**
Vermogen	**2,2**	**kW**
Toerental	**1.435**	**rpm**
Spanning	**3x400V50Hz**	**V/Hz**
Stroomsterkte	**4,56**	**A**
Beschermingsklasse	**55**	**IP**
Bouwvorm	**B3T**	
Efficiëntieklasse	**IE3**	

Grafiek BPR 501D @ 1435rpm @ 15°C @ 0m

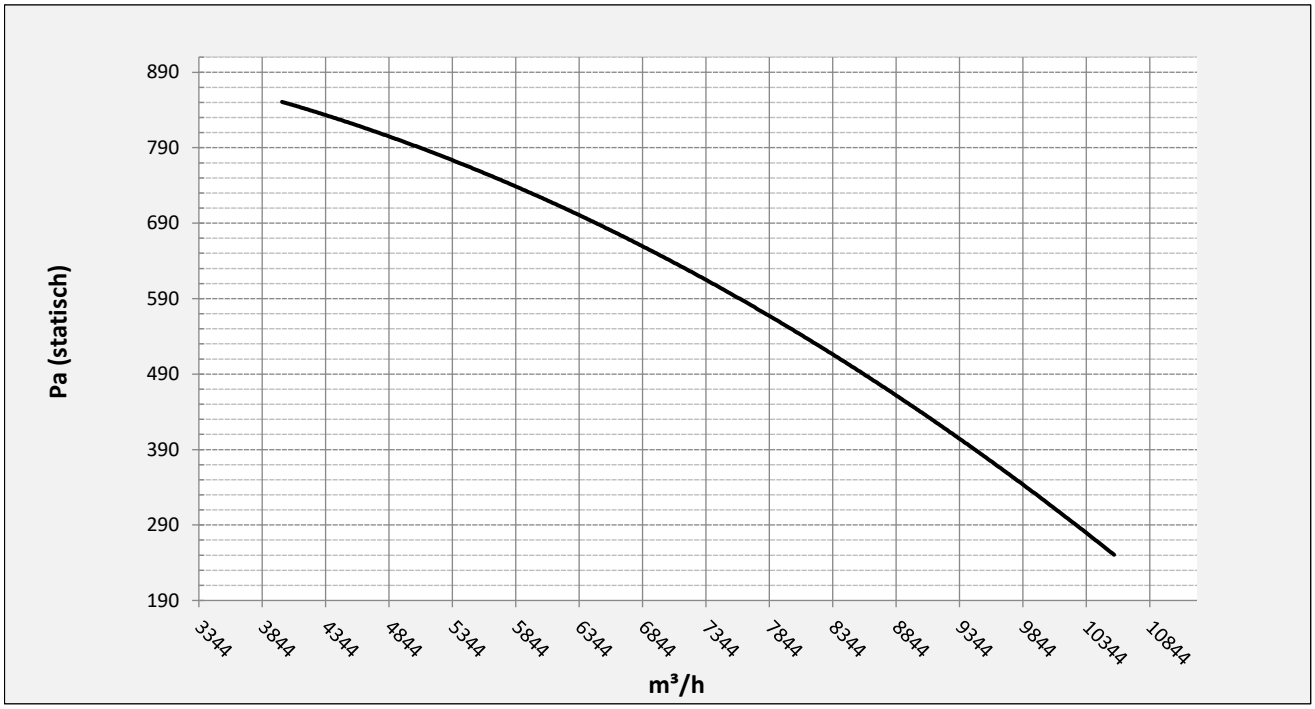

Mogelijke uitblaasposities:

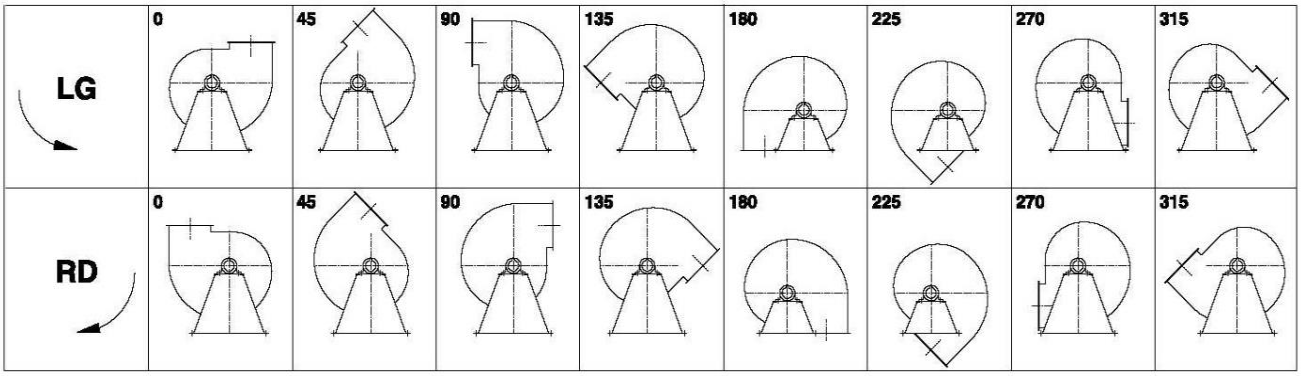

* (Pos 180 en 225 tegen meerprijs)

Mogelijke toebehoren:

Montage profielen tbv gewichtsverdeling	**STF 057501**
Tegen flens zuig-/perszijde	**zz Ø500 / pz 500x355**
Flexibel zuig-/perszijde max. 80°C	**zz Ø560 / pz Ø630**
Set trillingdempers	**4x 40x30/B/40° ShA**
Inspectieopening	
Condenswater afvoer	
Asafdichting (asbest vrij)	
Koelwaaier (medium max. 150°C)	**(incl. coating RAL9006)**
Flexibel zuig-/perszijde max. 150°C	**zz Ø560 / pz Ø630**
ATEX uitvoering	**Zone 1 / 2 / 21 / 22**
ATEX motor	**Ex nA / Exe / Ex de**
Buitencoating ventilator	**RAL 5010 / RAL ….**
RVS uitvoering	**304 / 316 / …**
Geluiddempende omkasting	

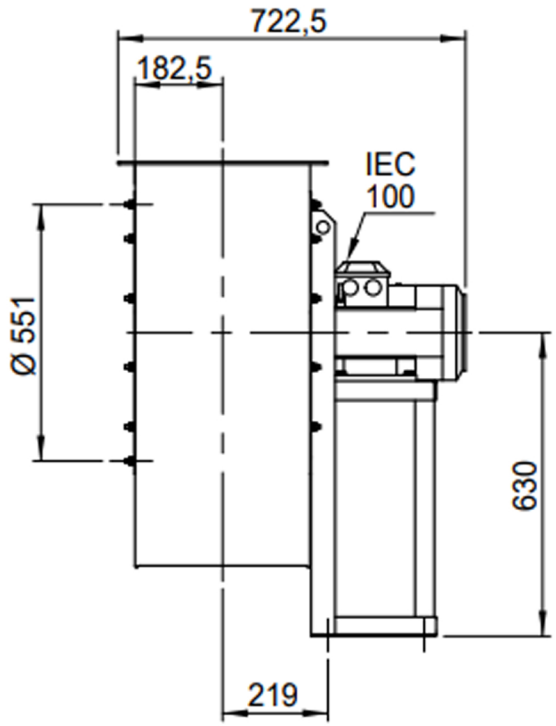

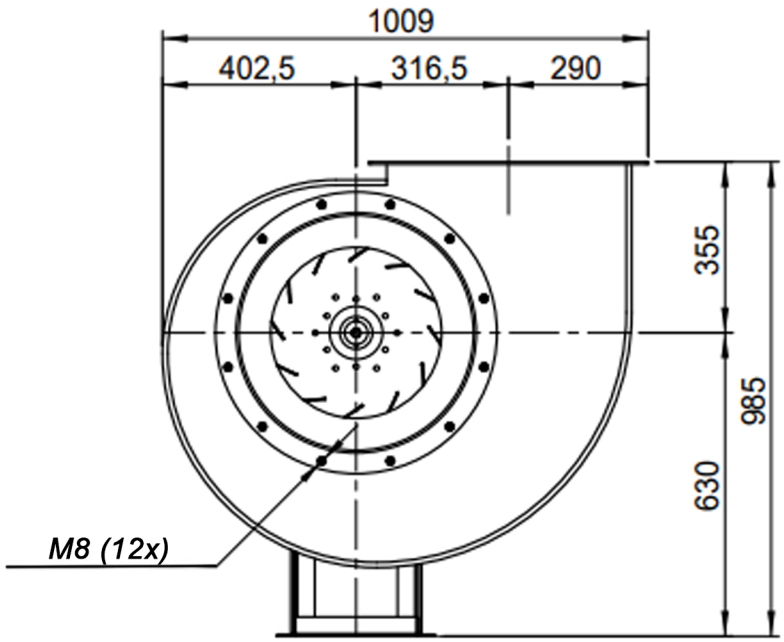

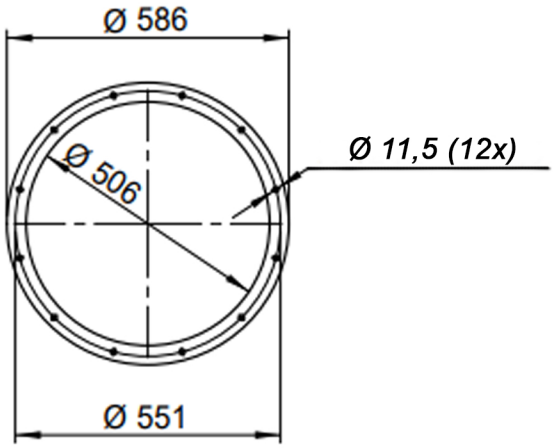

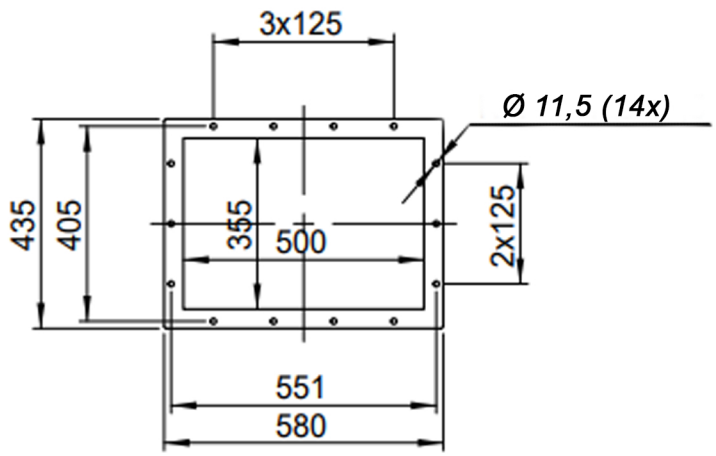

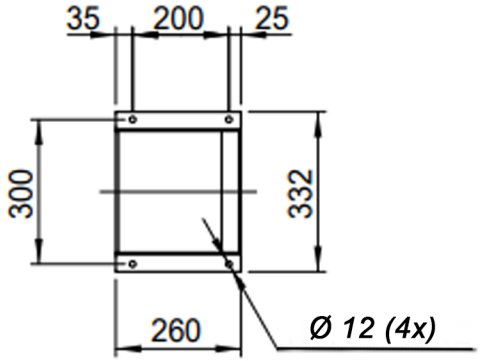

DESCRIPTION-BESCHRIJVING	SCHAAL	GEMAAKT - PREPARED	FORMAAT
BPR 501/D - RD0	1:16	Overmeer E.	A4
	DATUM 10/10/2023		
Slingerland ventilatoren	N.TEKENING - N.DRAWING: V1BPR 501/D		REV. 00

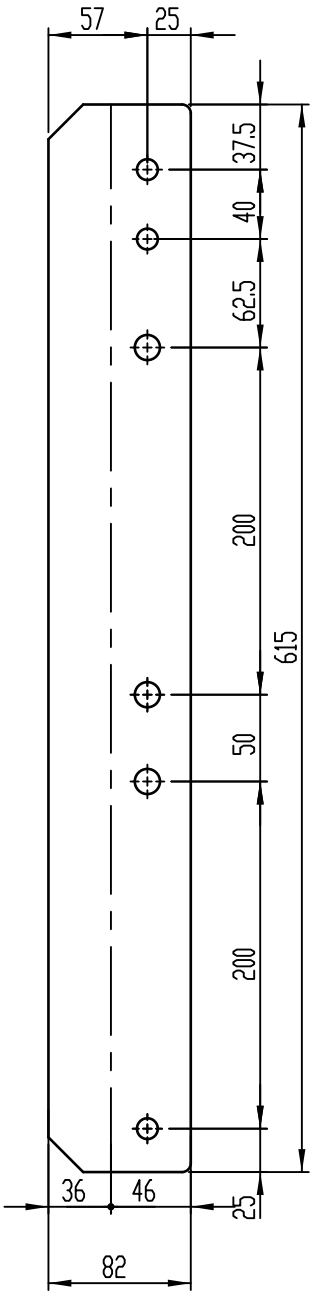

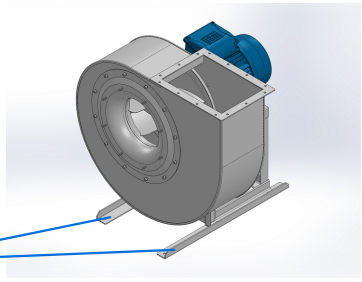

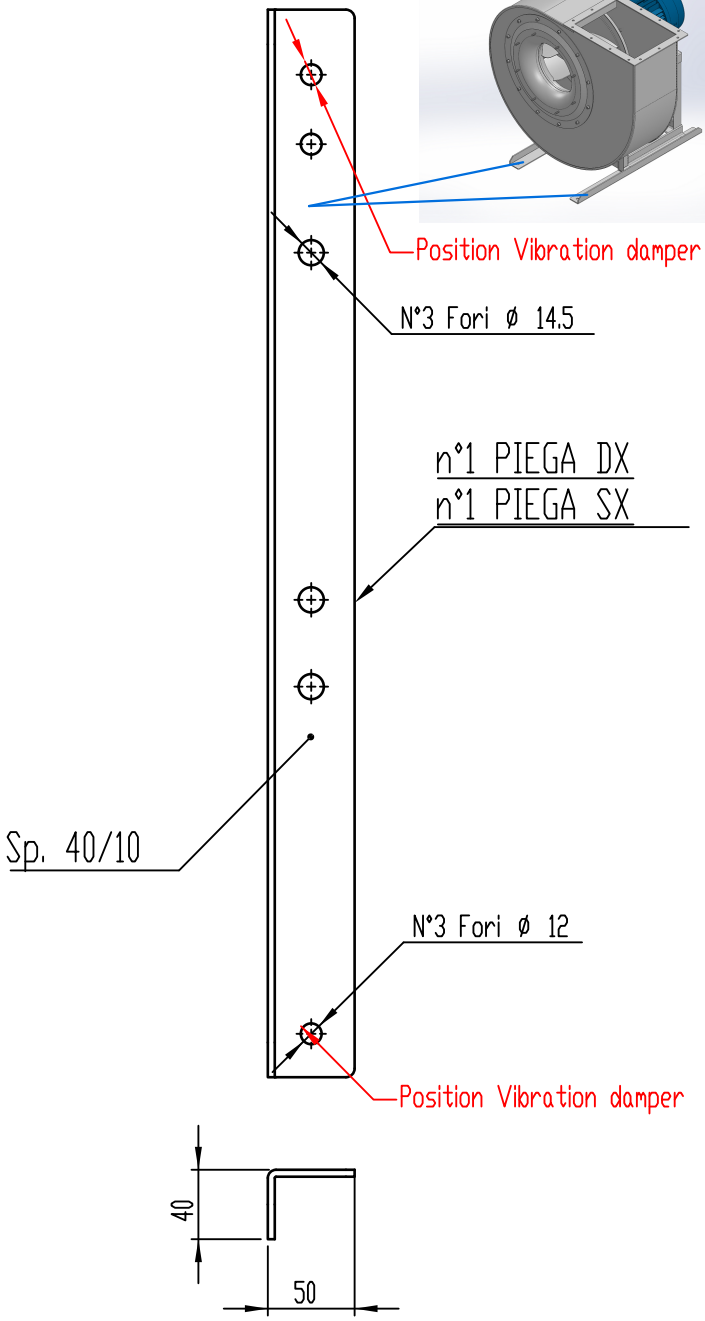

COMM.
N°

REV	DATA - DATE	DESCRIZIONE - DESCRIPTION	DISEGNATO PREPARED	CONTROLLATO CHECKED
01	04/12/2019	Adattamento alle sedie nuove	Galiotto M.	De Santi G.
00	23/11/2015	PRIMA EMISSIONE	Galiotto M.	De Santi G.

DESCRIZIONE - DESCRIPTION	MATERIALE - MATERIAL	NR.FILE	PESO - WEIGHT
	Fe 360	EUR00067997	Kg 1.53

DESCRIZIONE - DESCRIPTION
Staffe per Puffer L=615
IEC 100-112-132

Slingerland ventilatoren

SCALA	DISEGNATO - PREPARED	FORMATO
1:4	Galiotto M.	A4
DATA 04/12/2019		

SOSTITUISCE IL - REPLACED THE N°
SOSTITUITO DAL - REPLACES BY N°

N.DISEGNO - N.DRAWING	REV.
STF057501	01