BP 401A

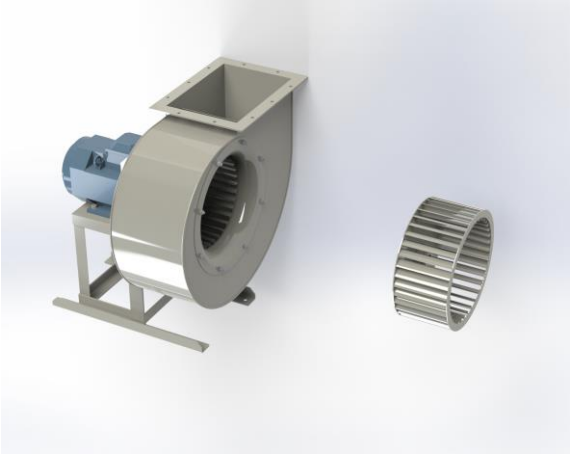

Centrifugaal ventilator model BP, Es.4.
Enkelaanzuigende ventilator, direct aangedreven door een IEC-normmotor in de bouwvorm B3 welke is gemonteerd op een motorfundatie. De waaier is overhangend gemonteerd op de as van de motor en uitgevoerd met voorovergebogen schoepen. De robuust industriële ventilator is volledig vervaardigd uit staal en gecoat in de kleur agaatgrijs RAL 7037. De ventilator is geschikt voor het aanzuigen van schone of licht stoffige lucht.

Algemene gegevens:

Aandrijving	direct	
Motorpositie	horizontaal	
Materiaal huis/fundatie	Staal	
Materiaal waaier/naaf	Staal	
Motorcoating/protectie	RAL 7037	
Bedrijfstempertuur (max.)	15 (80)	°C
Medium dichtheid (op 0 m hoogte)	1,226	kg/m3
Toerental waaier	1450	rpm
Gewicht	104	kg
Geluiddrukniveau ±3	77	dB(A)

(op 1,5 m naast de ventilator met aangesloten zuig- en perszijde, onder vrije veld kondities)

Elektromotor:

	112M	IEC
Vermogen	4	kW
Toerental	1.450	rpm
Spanning	3x400V50Hz	V/Hz
Stroomsterkte	8,03	A
Beschermingsklasse	55	IP
Bouwvorm	B3T	
Efficiëntieklasse	IE3	

Grafiek BP 401A @ 1450rpm @ 15°C @ 0m

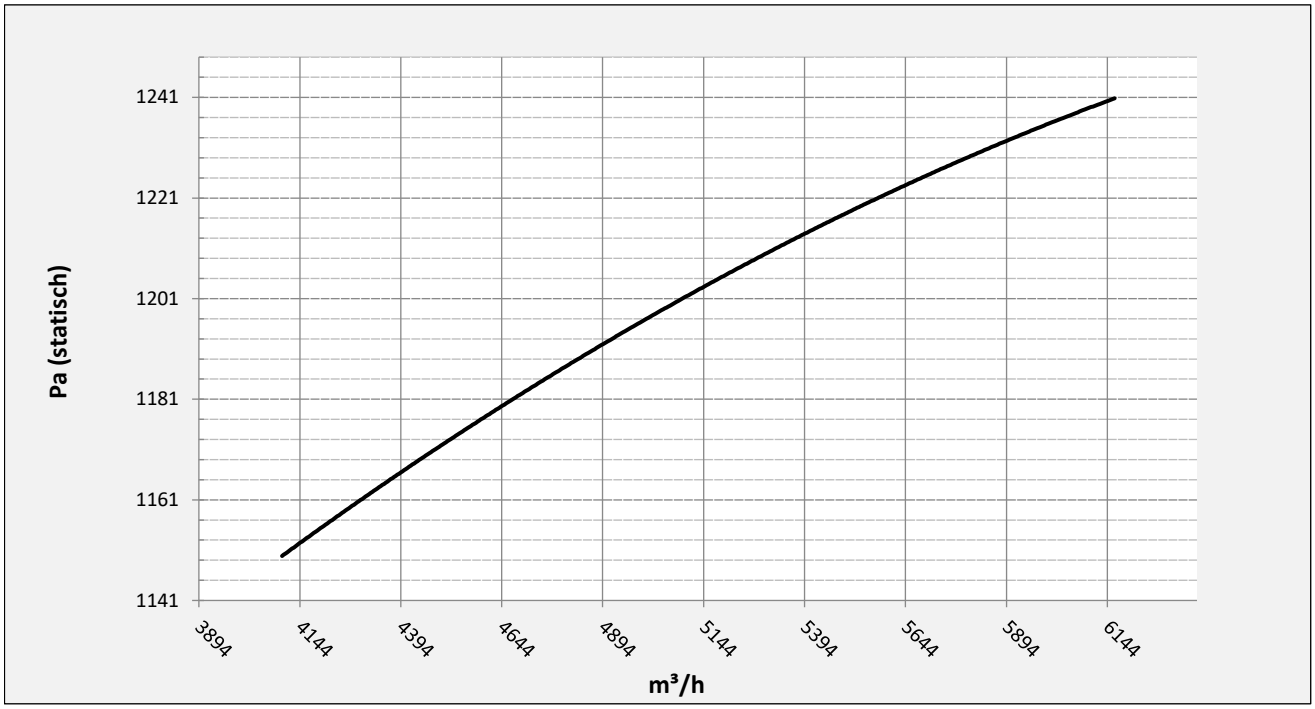

Mogelijke uitblaasposities:

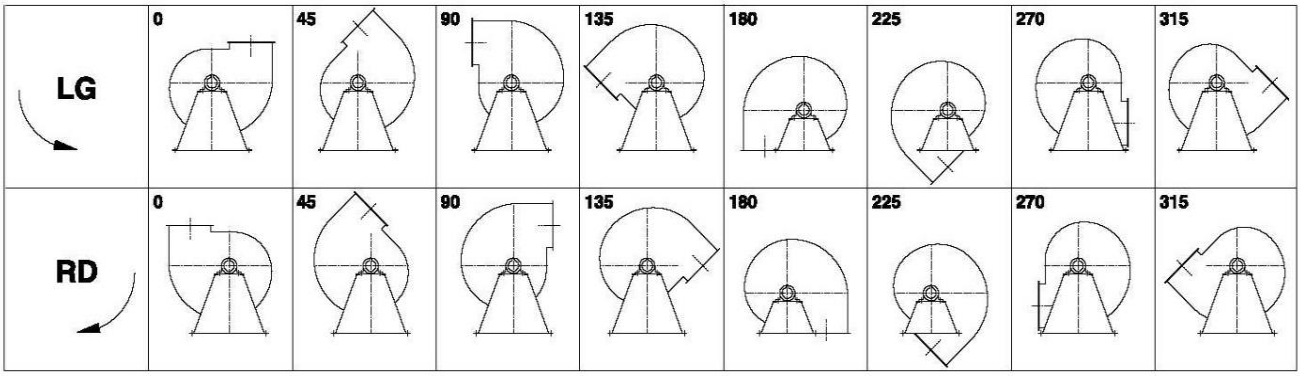

* (Pos 180 en 225 tegen meerprijs)

Mogelijke toebehoren:

Montage profielen tbv gewichtsverdeling	**STF057501**
Tegen flens zuig-/perszijde	**zz Ø400 / pz 400x280**
Flexibel zuig-/perszijde max. 80°C	**zz Ø450 / pz Ø500**
Set trillingdempers	**4x 30X20/B/40° ShA**
Inspectieopening	
Condenswater afvoer	
Asafdichting (asbest vrij)	
Koelwaaier (medium max. 150°C)	**(incl. coating RAL9006)**
Flexibel zuig-/perszijde max. 150°C	**zz Ø450 / pz Ø500**
ATEX uitvoering	**Zone 1 / 2 / 21 / 22**
ATEX motor	**Ex nA / Exe / Ex de**
Buitencoating ventilator	**RAL 5010 / RAL ….**
RVS uitvoering	**304 / 316 / …**
Geluiddempende omkasting	

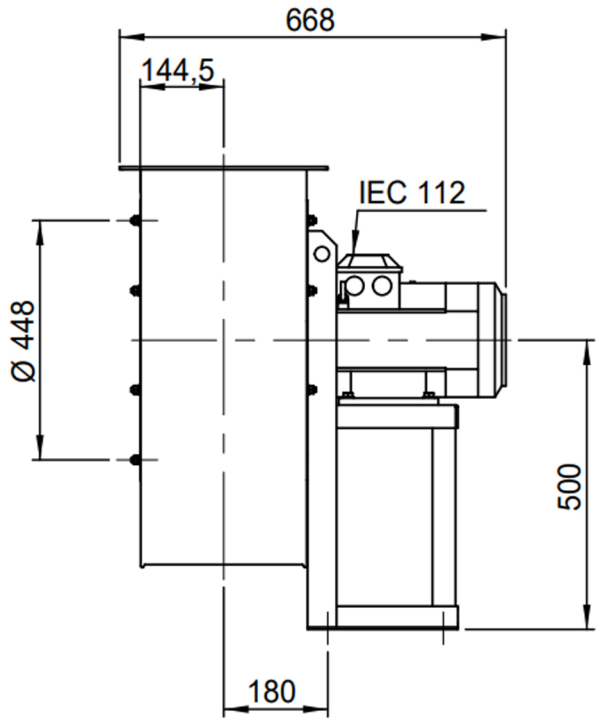

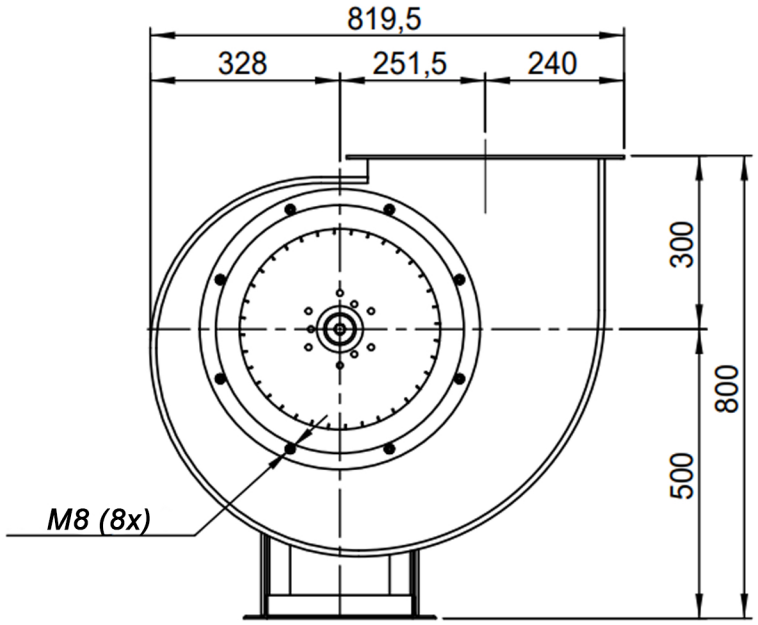

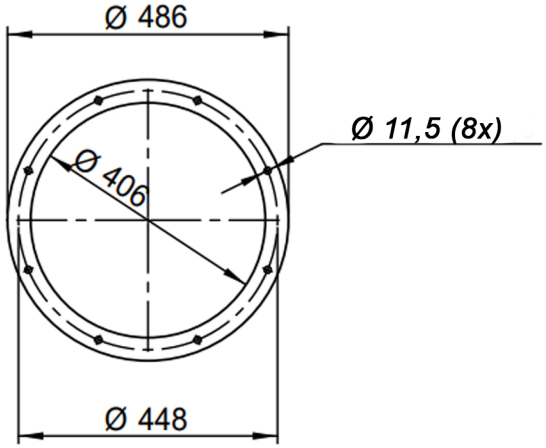

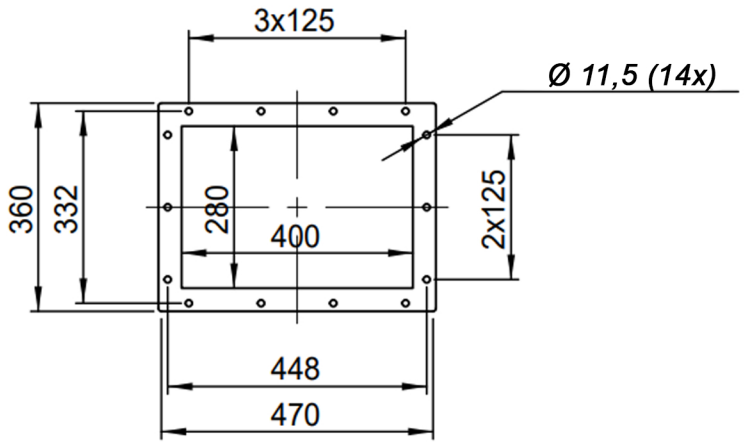

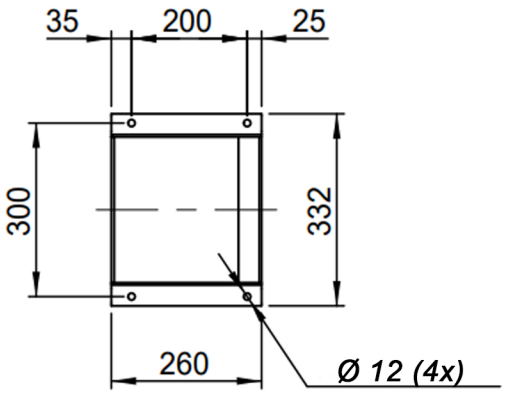

DESCRIPTION-BESCHRIJVING	SCHAAL	GEMAAKT - PREPARED	FORMAAT
BP401/A - RD0	1:13	Overmeer E.	A4
	DATUM 06/12/2023		
Slingerland ventilatoren	N.TEKENING - N.DRAWING		REV.
	V1BP401/A		00

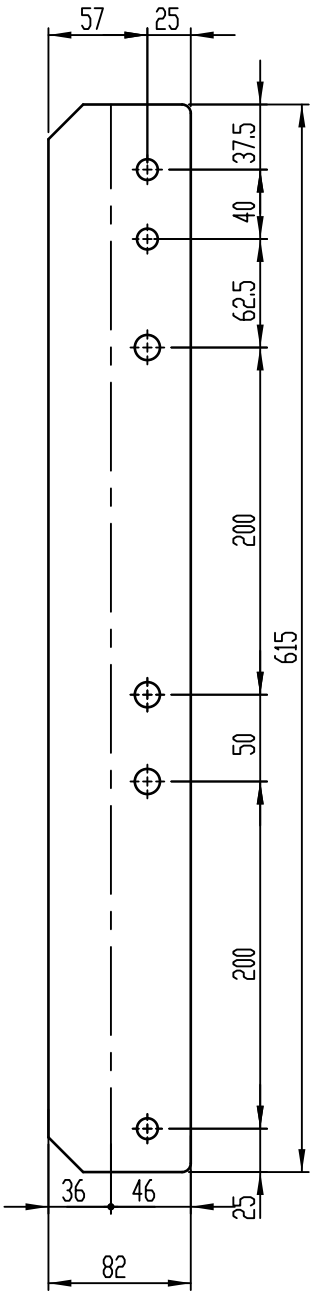

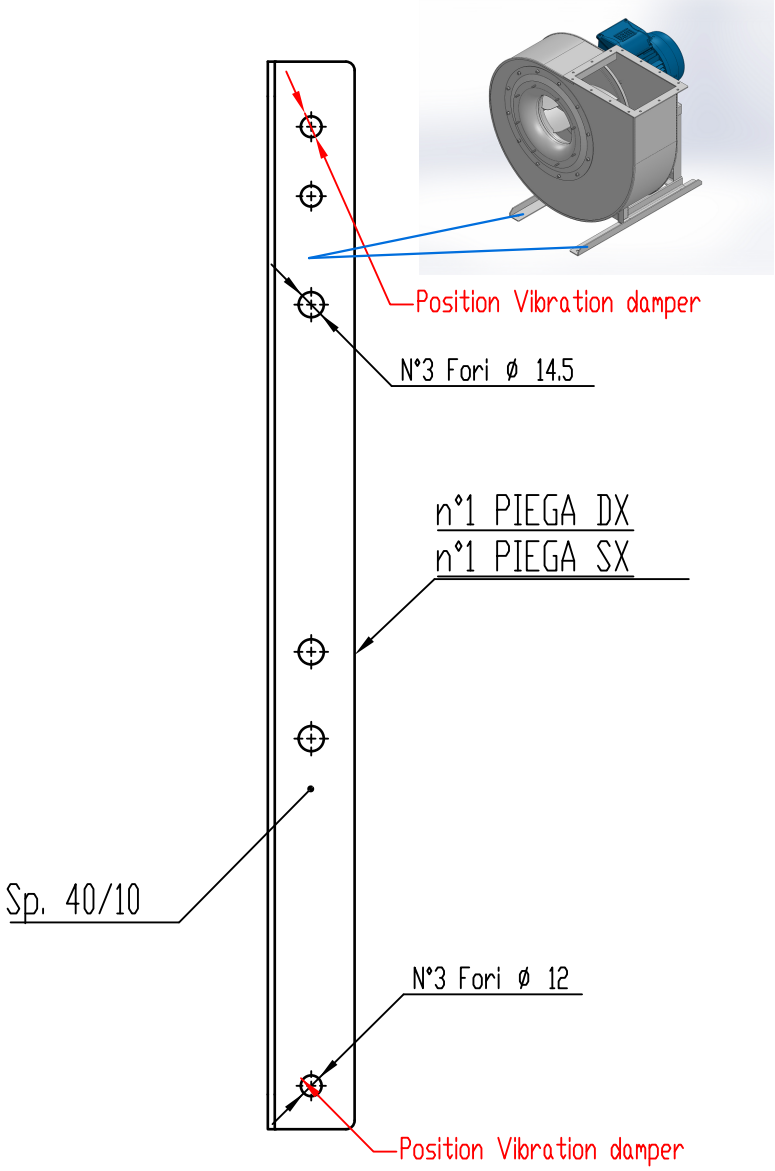

COMM.

N°

REV	DATA - DATE	DESCRIZIONE - DESCRIPTION	DISEGNATO PREPARED	CONTROLLATO CHECKED
01	04/12/2019	Adattamento alle sedie nuove	Galiotto M.	De Santi G.
00	23/11/2015	PRIMA EMISSIONE	Galiotto M.	De Santi G.

DESCRIZIONE - DESCRIPTION	MATERIALE - MATERIAL	NR.FILE	PESO - WEIGHT
	Fe 360	EUR00067997	Kg 1.53

DESCRIZIONE - DESCRIPTION

Staffe per Puffer L=615

IEC 100-112-132

Slingerland ventilatoren

SCALA	DISEGNATO - PREPARED	FORMATO
1:4	Galiotto M.	A4
DATA 04/12/2019		

SOSTITUISCE IL - REPLACED THE N°

SOSTITUITO DAL - REPLACES BY N°

N.DISEGNO - N.DRAWING	REV.
STF057501	01