APRI 901C

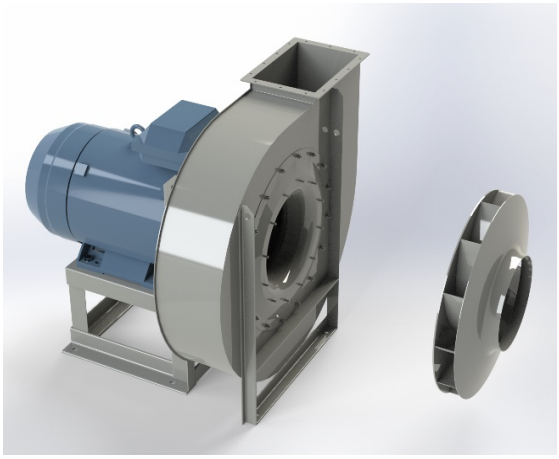

Centrifugaal ventilator model APRI, Es.4.
Enkelaanzuigende ventilator, direct aangedreven door een IEC-normmotor in de bouwvorm B3 welke is gemonteerd op een motorfundatie. Deze serie hogedrukventilatoren wordt gekenmerkt door een hoog rendement met elektriciteitsbesparing door het installeren van een speciale waaier met achterwaartsgebogen schoepen. De schoepen zijn gelast tussen de achterplaat en de gestroomlijnde voorplaat. De robuust industriële ventilator is volledig vervaardigd uit staal en gecoat in de kleur agaatgrijs RAL 7037. De ventilator is geschikt voor het verplaatsen van schone of licht stoffige lucht.

Algemene gegevens:

Aandrijving	**direct**	
Motorpositie	**horizontaal**	
Materiaal huis/fundatie	**Staal**	
Materiaal waaier/naaf	**Staal**	
Motorcoating/protectie	**RAL 7037**	
Bedrijfstempertuur (max.)	**15 (80)**	**°C**
Medium dichtheid (op 0 m hoogte)	**1,226**	**kg/m3**
Toerental waaier	**1470**	**rpm**
Gewicht	**455**	**kg**
Geluiddrukniveau ±3 *(op 1,5 m naast de ventilator met aangesloten zuig- en perszijde, onder vrije veld kondities)*	**83**	**dB(A)**

Elektromotor:

	180M	**IEC**
Vermogen	**18,5**	**kW**
Toerental	**1.470**	**rpm**
Spanning	**3x400V50Hz**	**V/Hz**
Stroomsterkte	**35,1**	**A**
Beschermingsklasse	**55**	**IP**
Bouwvorm	**B3T**	
Efficiëntieklasse	**IE3**	

Grafiek APRI 901C @ 1470rpm @ 15°C @ 0m

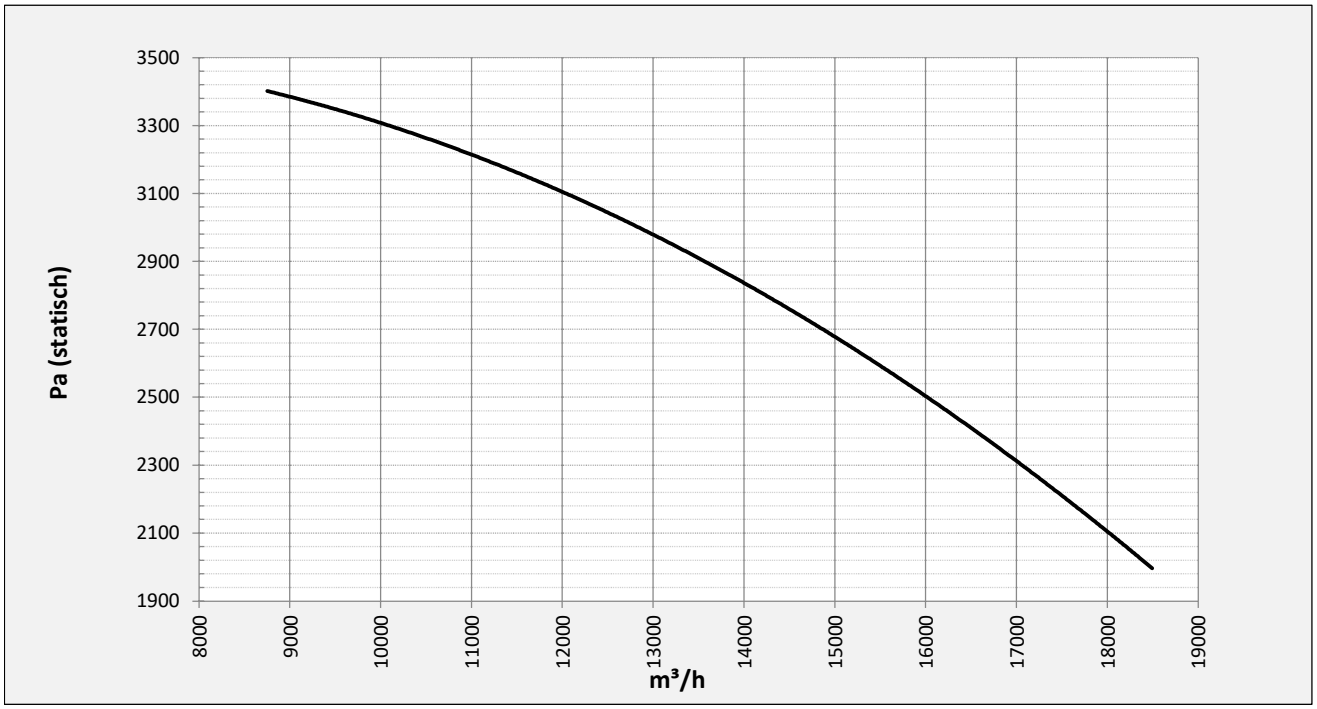

Mogelijke uitblaasposities:

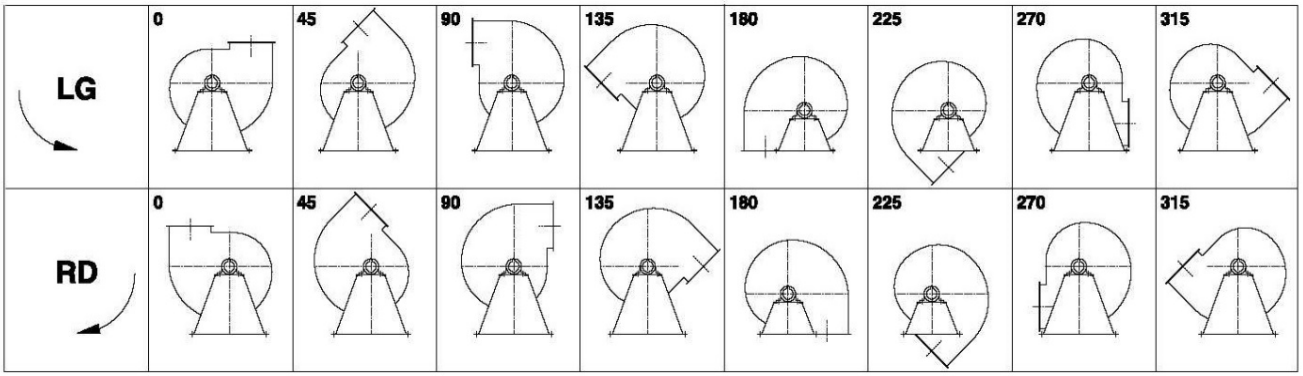

* (Pos 180 en 225 tegen meerprijs)

Mogelijke toebehoren:

Montage profielen tbv gewichtsverdeling	**--**
Tegen flens zuig-/perszijde	**zz Ø560 / pz 500x355**
Flexibel zuig-/perszijde max. 80°C	**zz Ø630 / pz Ø630**
Set trillingdempers	**6x 50X40/B/40° ShA**
Inspectieopening	
Condenswater afvoer	
Asafdichting (asbest vrij)	
Koelwaaier (medium max. 150°C)	**(incl. coating RAL9006)**
Flexibel zuig-/perszijde max. 150°C	**zz Ø630 / pz Ø630**
ATEX uitvoering	**Zone 1 / 2 / 21 / 22**
ATEX motor	**Ex nA / Exe / Ex de**
Buitencoating ventilator	**RAL 5010 / RAL ….**
RVS uitvoering	**304 / 316 / …**
Geluiddempende omkasting	

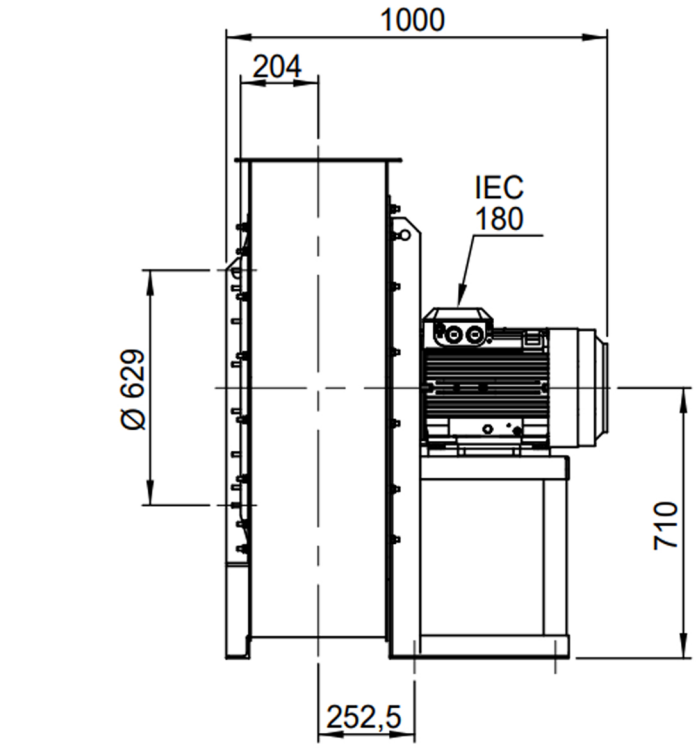

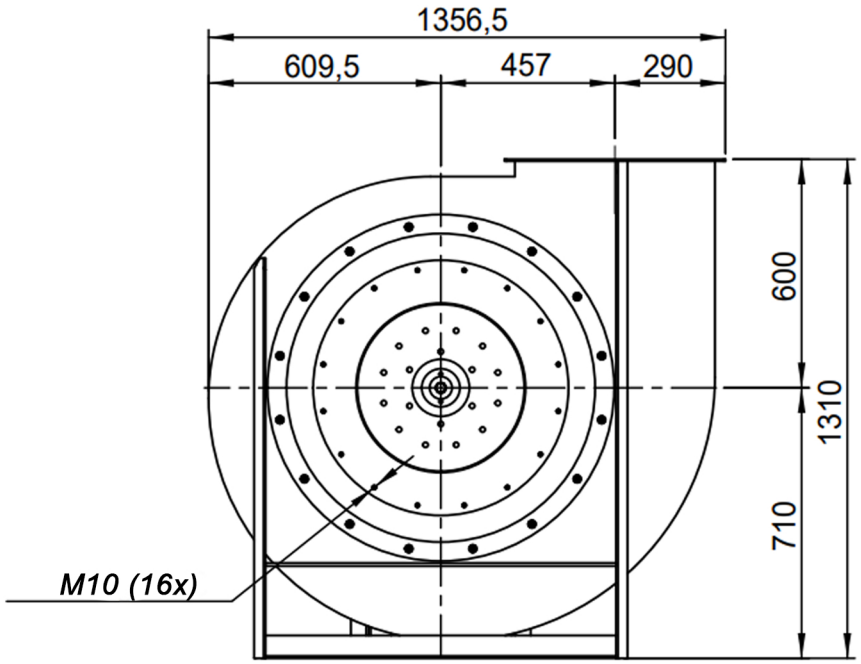

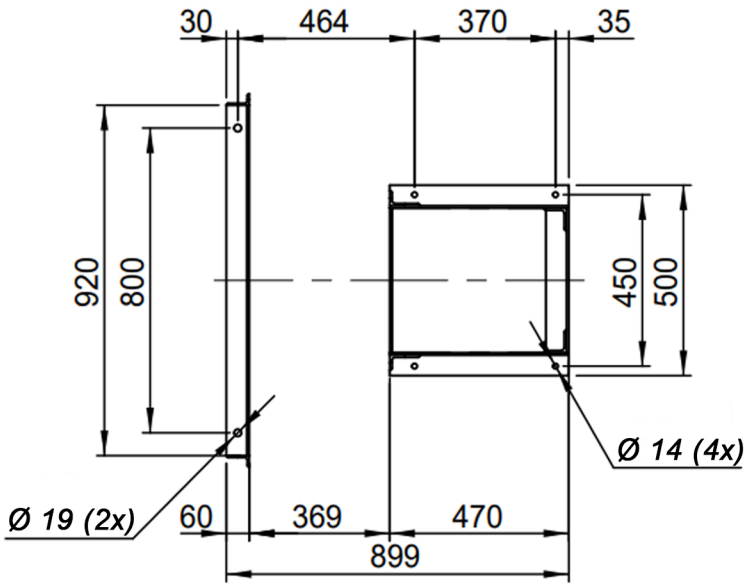

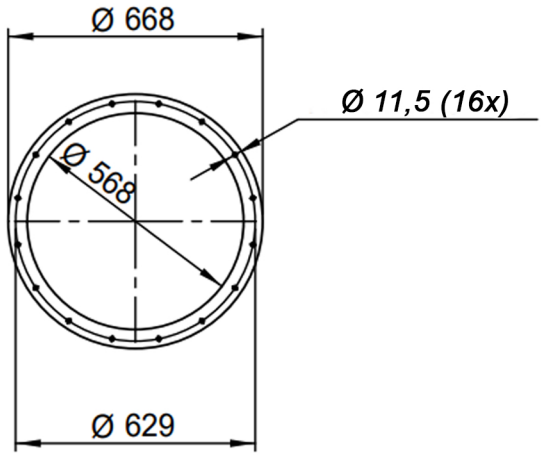

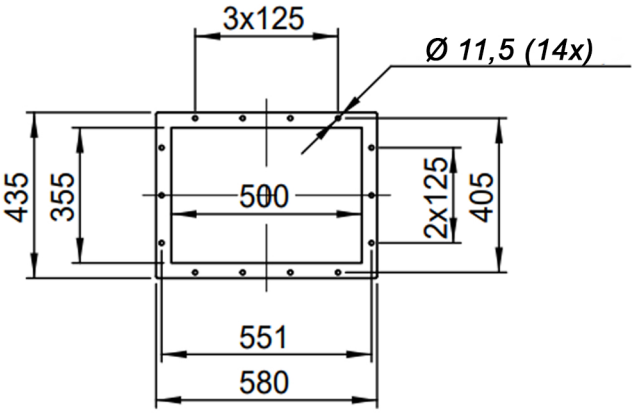

DESCRIPTION-BESCHRIJVING	SCHAAL	GEMAAKT - PREPARED	FORMAAT
APRI901/C - RD0	1:20	Overmeer E.	A4
	DATUM 29/11/2023		
Slingerland ventilatoren	N.TEKENING - N.DRAWING V1APRI901/C		REV. 00